1014E

SPECIFICATIONS / SPÉCIFICATIONS:
Single bowl drop-in sink without ledge, off-the-bowl clamp system, self-rimming, SynkSeal™ foam-in-place gasket installed, exposed surfaces finished to a satin finish, sound deadening pads. Includes template and installation hardware.

Évier simple à montage sur le plan de travail, sans rebord, avec des brides de fixation, bordure intégral, joint de mousse en place SynkSeal™, fini satiné, tampons insonorisants. Gabarit et matériel d'installation inclus.

OVERALL DIMENSIONS / DIMENSIONS HORS-TOUT:
Left to Right / Gauche à droite: 20" (51 cm)
Front to Back / Avant à l'arrière: 18" (46 cm)

BOWL DIMENSIONS / DIMENSIONS DE LA CUVE:
Left to Right / Gauche à droite: 18" (46 cm)
Front to Back / Avant à l'arrière: 16" (41 cm)
Bowl depth / Profondeur de la cuve: 7" (18 cm)

MATERIAL / MATÉRIEL:
20 gauge, 300 series
Calibre 20, type 300

WASTE / ÉVACUATION:
3 ½" basket strainer assembly with tailpiece included
Panier-crépine de 3 ½ po et cordier inclus
Location / Emplacement: Centre-rear / Centre-arrière

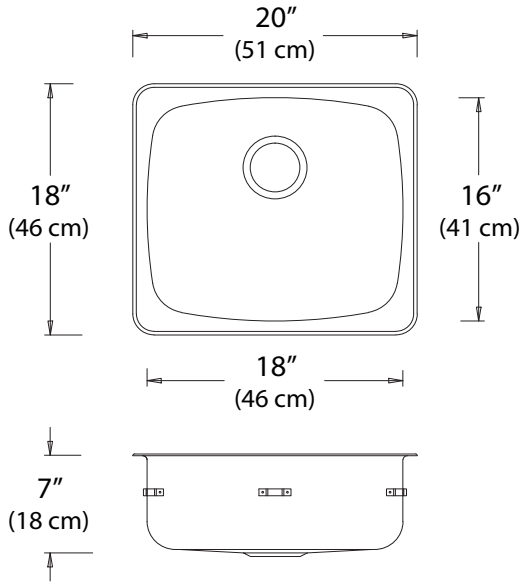

NOTES:_____

Engineer's Approval
L'approbation de l'ingénieur

Novanni has a policy of continuous improvement.
All product specifications may change without notice.
Novanni a une politique d'amélioration continue.
Toutes les spécifications du produit peuvent changer sans préavis.

Printed in Canada Imprimé au Canada NOVSS-C1118

Novanni Stainless Inc., 2978 Southorn Rd., P.O. Box 189 Coldwater, ON L0K 1E0
Tel: 1-800-661-1795 • Fax: 1-800-361-2176 • www.novanni.ca